Excel Plus Flache Klappe für Keystone-Buchse 25 x 50 mm - Schwarz

Teil-Nummer: 100-014-BK

- Excel Plus
- Verschiedene Farben
- 25 x 50 mm flache Klappe
- Rastet ein
- Kompatibel mit einer Reihe von Stirnplatten
- Kennzeichnungsfeld

Produktüberblick

Für die werkzeuglosen Excel-Keystone-Buchsen steht eine Reihe von Befestigungsoptionen zur Verfügung, mit denen Sie in unterschiedlichen Situationen installiert werden können. Diese Flexibilität führt dazu, dass das Kabel mit denselben Buchsen im Steckfeld und am Ausgang installiert werden kann.

Die Klappen sind erhältlich in den Größen Euromod 25 x 50 mm und 6C (LJ6C) 22,5 x 37 mm. Beide verfügen über Fenster und Label zur Vervollständigung der Installation. Kabelführungsblenden in Halb- und Einzelgrößen sind zur Konfiguration von Einfach- oder Dreifach-Outlets in Euromod-Größe erhältlich.

Produktdetails

Artikel	Wert
Verwendung	einbaubarer Datenverbinder
Werkstoff	Kunststoff
Farbe	schwarz
RAL-Nummer (ähnlich)	9017
Befestigungsart	einrasten
Gerätebreite	25 mm
Gerätehöhe	50 mm

Produktzeichnung

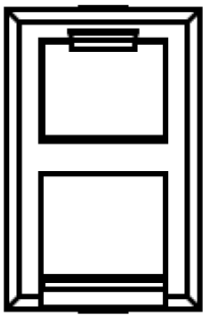

100-018, 100-018-BK

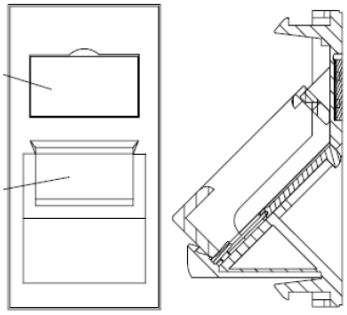

100-175, 100-175-BK

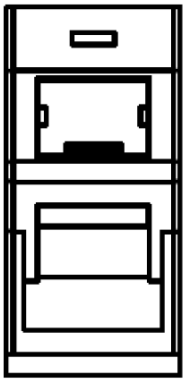

100-020, 100-020-BK

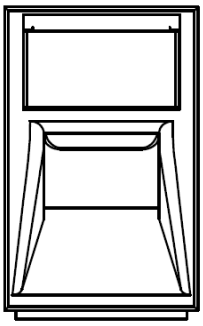

100-022, 100-022-BK

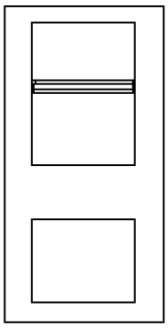

100-014

Standards

Geltender Standard	Detail
BSEN 60670-1:2005 + A1:2013	Boxen und Gehäuse für elektrisches Zubehör für Haushalte und die generellen Anforderungen fester elektrischer Installationen
BSEN 61340-5-1:2007	Schutz elektronischer Geräte vor elektrostatischen Phänomenen. Allgemeine Anforderungen gelten für Tätigkeiten, die Folgendes betreffen: Herstellung, Verarbeitung, Zusammenbau, Installation, Verpackung, Etikettierung, Wartung, Prüfung, Inspektion, Transport oder sonstige Handhabung elektrischer oder elektronischer Teile, Baugruppen und Geräte, die durch

	elektrostatische Entladungen von mindestens 100 V (Human Body Model, HBM) beschädigt werden können.
BSEN 60529:1992+A2:2013	Durch Gehäuse gewährleistete Schutzgrade (IP CODE)
RoHS-II/-III (2011/65/EU & 2015/863): 2023	Our products, demonstrate full adherence to the regulatory stipulations of the EU Directive 2011/65/EU (RoHS-II) and its corresponding delegated directive 2015/863 (RoHS-III).
WFD: 2023	Compliant to Waste Framework Directive
SCIP: 2023	Compliant - Does Not Contain Substances of Concern In articles as such or in complex objects (Products)
POPs (EU) No 2019/1021	EU Regulation for the restriction of Persistent Organic Pollutants.

Info Teilenummer

Teil-Nummer	Beschreibung
100-014	Excel Plus Flache Klappe für Keystone-Buchse 25 x 50 mm - Weiß
100-014-BK	Excel Plus Flache Klappe für Keystone-Buchse 25 x 50 mm - Schwarz
100-018	Excel 6C Flache Klappe für Keystone-Buchse - Weiß
100-018-BK	Excel 6C Flache Klappe für Keystone-Buchse - Schwarz
100-020	Excel Abgewinkelte Blende für Keystone-Buchse 25 mm x 50 mm - Weiß
100-020-BK	Excel Abgewinkelte Blende für Keystone-Buchse 25 mm x 50 mm - Schwarz
100-022	Excel 6C abgewinkelte Blende für Keystone-Buchse - Weiß
100-022-BK	Excel 6C abgewinkelte Blende für Keystone-Buchse - Schwarz
100-022-BU	Excel 6C abgewinkelte Blende für Keystone-Buchse - Blau
100-022-GN	Excel 6C abgewinkelte Blende für Keystone-Buchse - Grün
100-022-VT	Excel 6C abgewinkelte Blende für Keystone-Buchse - Violett
100-175	Excel Euromod abgewinkelte Blende für Keystone-Buchse - Weiß
100-175-BK	Excel Euromod abgewinkelte Blende für Keystone-Buchse - Schwarz

Excel ist eine leistungsstarke durchgehende Premium-Infrastrukturlösung von Weltrang – bei Bauweise, Herstellung, Support und Lieferung machen wir keine Kompromisse.

Sie erreichen uns unter sales@excel-networking.com

E&OE. Excel is a registered trade name of Mayflex Holdings Ltd.