Boîtier de Raccordement Excel de Cat6A (FTP) CEI

Référence du produit: 100-111

- Compatible avec CAT6A
- Convient aux câbles blindés et non blindés
- S'utilise comme coupleur de passage
- Raccord IDC fil de masse
- Plaquage métallique

Présentation du produit

Boîtier de raccordement IDC compatible avec jonctions, réparations et rallonges de câble de Cat 6A. Entièrement blindé Raccord IDC inclus pour fil de masse Le logement est en plaquage métallique pour un blindage supplémentaire. Idéal quand des réparations ou des rallonges sont nécessaires.

Caractéristiques du produit

Élément	Valeur
nombre de bornes de raccordement	8
longueur	25,6 mm
largeur	63 mm
profondeur	23,4 mm
mode de pose	saillie
type d'entrée	câble
matériau	Metal
couleur	Silver
avec couverture	oui
fixation du couvercle	encliqueté

Spécifications supplémentaires

Caractéristiques	Valeurs
Matériau de contact	Sous-couche de bronze phosphoreux, étain sur nickel
Logement de module :	ABS
Logement du noyau :	ABS électroplaqué
Contacts IDC	Convient aux outils compatible avec LSA
Durée de vie des contacts IDC	Maximum 200 nouveaux raccordements
Compatibilité IDC	Câble 22 à 26 AWG solide /24AWG toronné
Résistance d'isolation minimum	500 MΩ
Courant CC	1,5 A
Résistance CC entrée/sortie maximum	200 MΩ
Résistance de contact maximum	20 MΩ
Température de fonctionnement	- 10 à +60°C
Température de stockage	- 40 à +70°C

Accessoires inclus

Accessoires	Quantité
Attache de câble en nylon	2
Disque collant double face	1
Vis de fixation	2

Dessin de produit

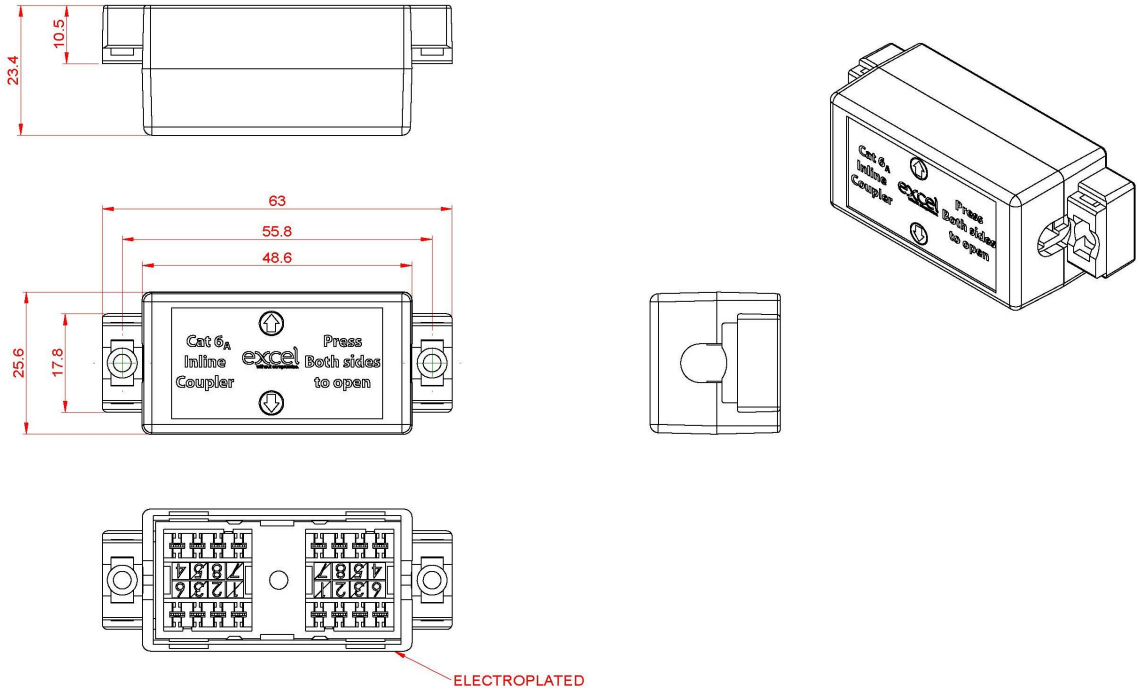

Normes applicables

Norme applicable	Détails
RoHS-II/-III (2011/65/EU & 2015/863): 2023	Our products, demonstrate full adherence to the regulatory stipulations of the EU Directive 2011/65/EU (RoHS-II) and its corresponding delegated directive 2015/863 (RoHS-III).
ANSI/TIA 568-2.D	Normes sur les composants et le câblage de télécommunications à paires torsadées équilibrées
ISO/CEI 11801-1:2017	Technologie de l'information - Câblage générique pour les locaux des usagers. Partie 1 Exigences générales
EN 50173-1:2018	Technologie de l'information Systèmes de câblage génériques - Exigences générales
EN 50173-2:2007 + A1:2010	Technologie de l'information Systèmes de câblage générique - locaux de bureau
ANSI/EIA-310-E	La norme de l'association Electronic Industries Association pour l'espace horizontal, l'espace entre les orifices verticaux, l'ouverture de baie et la largeur du panneau avant.
WFD: 2023	Compliant to Waste Framework Directive
SCIP: 2023	Compliant - Does Not Contain Substances of Concern In articles as such or in complex objects (Products)

POPs (EU) No 2019/1021	EU Regulation for the restriction of Persistent Organic Pollutants.

Informations concernant les références produits

Référence du produit	Description
100-111	Boîtier de Raccordement Excel de Cat6A (FTP) CEI

Excel est une solution d'infrastructure globale aux performances internationales de premier plan - conception, fabrication, support et livraison - sans compromis.

Contactez-nous à l'adresse sales@excel-networking.com

E&OE. Excel is a registered trade name of Mayflex Holdings Ltd.