Panel de interconexión Excel de categoría 6A, no apantallado tipo PCB - 24 port, 1U - negro

Número de referencia: 100-155

- Compatible con productos anteriores
- Organizador de cables trasero
- Tuercas de jaula y bridas mini incluidas
- Configuración del cableado T568A/B
- Bloques de terminación tipo 110

Resumen del producto

Los paneles de conexión para pares trenzados sin apantallar de Categoría 6A de Excel se presentan como 24 puertos RJ45 escalonados para limitar la diafonía externa que se produce en la instalación. La parte delantera del panel está conformado por un plástico ABS de calidad UL 94V-0 que contiene el nuevo y sencillo sistema de etiquetado deslizable. Cada bloque de 6 enchufes tiene su propia etiqueta, que se puede retirar desde la parte superior del espacio reservado para etiquetas. La tira de la etiqueta en sí está protegida por un plástico transparente. La terminación puede realizarse con herramientas 110 compatibles.

Detalles del producto

Elemento	Valor
Número de buses/acoplamientos	24
Tipo de conector	RJ45 8(8)
Apantallado	no
Categoría	6A (IEC)
Tipo de conexión	110
Número de unidades de altura	1
Color	Negro
Método de montaje	Montaje de 482,2 mm (19 pulgadas)
Altura	43,65 mm
Anchura	482,6 mm
Profundidad	30,9 mm

Especificaciones suplementarias

Características	Valores
Especificación sobre cableado	T568A/T568B
Esperanza de vida mín. toma RJ45	750 inserciones
Contacto toma RJ45	Oro de 50 micropulgadas sobre una primera capa de 100 micropulgadas de níquel
Esperanza de vida máx. contactos IDC	200 terminaciones
AWG	22 - 24
Temperatura de funcionamiento	-10 °C a + 60 °C
Temperatura de almacenamiento	-40 °C a + 68 °C
Material del panel	SPCC
Material del bastidor	ABS,UL94V-0
Material de la carcasa de la toma	PC,UL94V-0
Material IDC	Bronce fosforoso, estaño sobre una primera capa de níquel

Panel de interconexión Excel de categoría 6A, no apantallado tipo PCB - 24 port, 1U - negro

Número de referencia: 100-155

Dibujo del producto

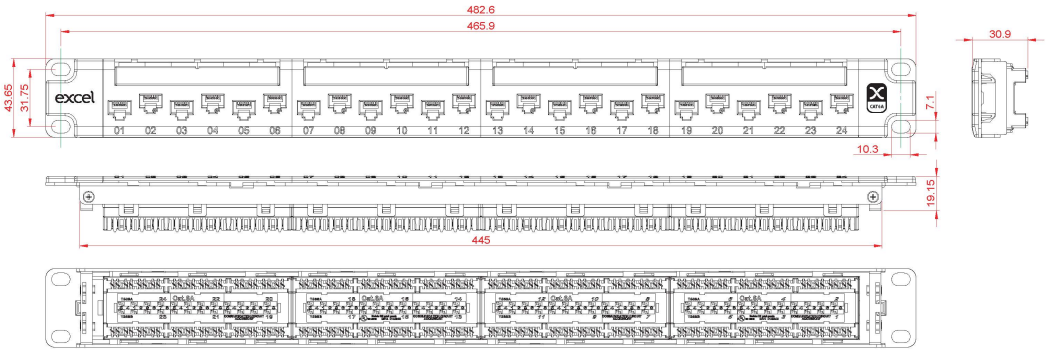

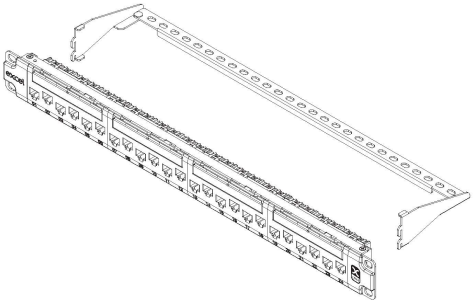

Estándares aplicables

Norma aplicable	Detalles
ANSI/TIA 568-2.D	Normas sobre componentes y cableado genérico de telecomunicaciones balanceado de par trenzado
ISO/IEC 11801-1:2017	Tecnología de la información - Cableado genérico para instalaciones de clientes: Parte 1 - Requisitos generales
IEC 60603-7-41:2010	Conectores para equipos electrónicos - Parte 7-41: Especificación de detalles de conectores de 8 entradas sin apantallar, libres y fijos, para transmisiones de datos con frecuencias de hasta 500 MHz
EN 50173-1:2018	Tecnología de la información. Sistema de cableado genérico - Requisitos generales
EN 50173-2:2007 + A1:2010	Tecnología de la información. Sistemas de cableado genérico - Instalaciones en oficina
ANSI/EIA-310-E	Norma de la Electronic Industries Association para el espaciado horizontal, espaciado de orificios en vertical, abertura de racks y ancho de paneles delanteros

RoHS-II/-III (2011/65/EU & 2015/863): 2023	Our products, demonstrate full adherence to the regulatory stipulations of the EU Directive 2011/65/EU (RoHS-II) and its corresponding delegated directive 2015/863 (RoHS-III).
WFD: 2023	Compliant to Waste Framework Directive
SCIP: 2023	Compliant - Does Not Contain Substances of Concern In articles as such or in complex objects (Products)
POPs (EU) No 2019/1021	EU Regulation for the restriction of Persistent Organic Pollutants.

Información sobre el número de referencia

Número de referencia	Descripción
100-155	Panel de interconexión Excel de categoría 6A, no apantallado tipo PCB - 24 port, 1U - negro

Excel es una solución completa de infraestructura con resultados de la mejor calidad, con un diseño, fabricación, asistencia y suministro sin riesgos.

Contacte con nosotros en sales@excel-networking.com

E&OE. Excel is a registered trade name of Mayflex Holdings Ltd.