Panneau cuivre Excel de catégorie 6A, non blindé type PCB - 24 port, 1U - noir

Référence du produit: 100-155

- Rétrocompatibles
- Gestion des câbles arrière
- Écrous cage et mini attaches de câbles fournis
- Configuration de câblage T568A/B
- Blocs de raccordement de type 110

Présentation du produit

Les tiroirs optiques Excel de catégorie 6A non blindés à paire torsadée comprennent 24 ports RJ45 disposés en quinconce pour limiter la diaphonie exogène produite une fois l'installation terminée. L'avant des panneaux est moulé dans du plastique UL 94V-0 de grade ABS, qui contient le nouveau système très pratique d'étiquetage coulissant. Chaque bloc de 6 prises dispose de sa propre étiquette qui peut être retirée par le haut du champ recouvrant l'étiquette. L'étiquette est protégée par un insert en plastique rigide et transparent. Le raccordement peut s'effectuer à l'aide de l'outillage 110 compatible.

Caractéristiques du produit

Élément	Valeur
nombre de jacks/coupleurs	24
type de connecteur	RJ45 8(8)
blindé	non
catégorie	6A (IEC)
type de connexion	110
nombre d'unités en hauteur (HE)	1
couleur	noir
mode de pose	encastrement 482,6 mm (19 pouces)
hauteur	43,65 mm
largeur	482,6 mm
profondeur	30,9 mm

Spécifications supplémentaires

Caractéristiques	Valeurs
Spécification du câblage	T568A / T568B
Espérance de vie minimum du noyau RJ45	750 Insertions
Contact du noyau RJ45	sous-couche de 50 µpouces (micro-pouces) en or sur 100 µpouces en nickel
Espérance de vie maximum des contacts IDC	200 raccordements
AWG (American Wire Gauge)	22 - 24
Température de fonctionnement	- 10 à +60°C
Température de stockage	- 40 à +68°C
Matériau du panneau	SPCC
Matériau du cadre	ABS, UL94V-0
Matériau du logement de noyau	PC, UL94V-0
Matériau IDC	Sous-couche de bronze phosphoreux, étain sur nickel

Dessin de produit

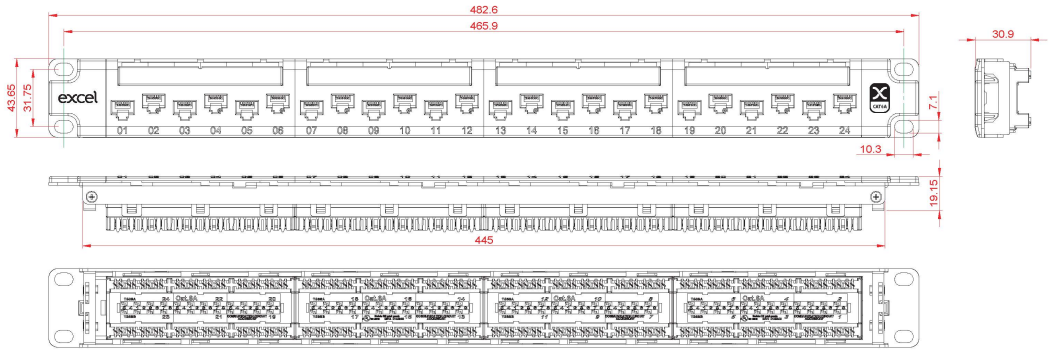

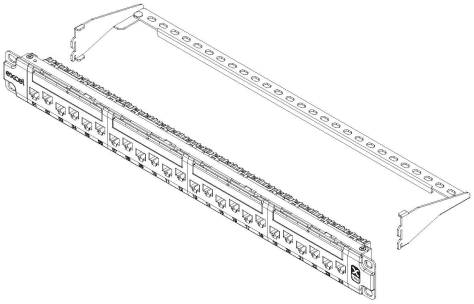

Normes applicables

Norme applicable	Détails
ANSI/TIA 568-2.D	Normes sur les composants et le câblage de télécommunications à paires torsadées équilibrées
ISO/CEI 11801-1:2017	Technologie de l'information - Câblage générique pour les locaux des usagers. Partie 1 Exigences générales
CEI 60603-7-41:2010	Connecteurs pour matériel électronique - Partie 7-41 Spécifications détaillées pour connecteurs 8 voies, non blindés, libres et fixes, pour transmissions de données avec fréquences allant jusqu'à 500 MHz.
EN 50173-1:2018	Technologie de l'information Systèmes de câblage génériques - Exigences générales
EN 50173-2:2007 + A1:2010	Technologie de l'information Systèmes de câblage générique - locaux de bureau
ANSI/EIA-310-E	La norme de l'association Electronic Industries Association pour l'espace horizontal, l'espace entre les orifices verticaux, l'ouverture de baie et la largeur du panneau avant.

RoHS-II/-III (2011/65/EU & 2015/863): 2023	Our products, demonstrate full adherence to the regulatory stipulations of the EU Directive 2011/65/EU (RoHS-II) and its corresponding delegated directive 2015/863 (RoHS-III).
WFD: 2023	Compliant to Waste Framework Directive
SCIP: 2023	Compliant - Does Not Contain Substances of Concern In articles as such or in complex objects (Products)
POPs (EU) No 2019/1021	EU Regulation for the restriction of Persistent Organic Pollutants.

Informations concernant les références produits

Référence du produit	Description
100-155	Panneau cuivre Excel de catégorie 6A, non blindé type PCB - 24 port, 1U - noir

Excel est une solution d'infrastructure globale aux performances internationales de premier plan - conception, fabrication, support et livraison - sans compromis.

Contactez-nous à l'adresse sales@excel-networking.com

E&OE. Excel is a registered trade name of Mayflex Holdings Ltd.