Casete Excel Enbeam de Alta Densidad con 12 Puertos y 24 Fibras LC OS2 Cargado con Adaptadores ...

Número de referencia: 208-124

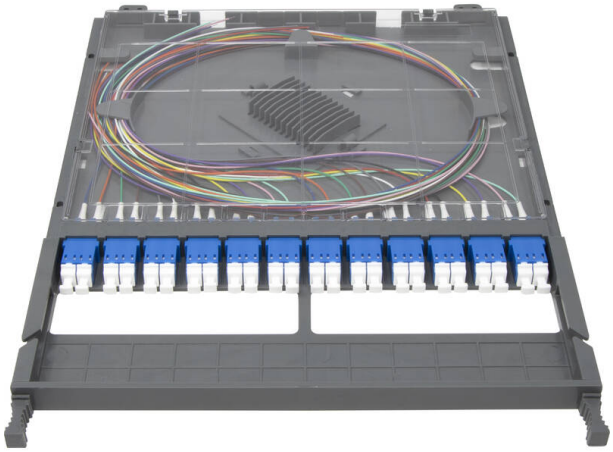

- Casete LC de alta densidad con 24 fibras
- Incluye protectores de empalme
- Puede ser empalmado o terminado directamente
- Opciones de preterminación
- Opciones OS2, OM3 y OM4
- Garantía del sistema de 25 años disponible

Resumen del producto

El casete de alta densidad LC de Excel está diseñado para el panel Excel HD 1U, el cual tiene capacidad para 6 cassettes y ofrece hasta 144 fibras por 1U. Se ofrece una variedad de cassettes que pueden combinarse según sea necesario para ofrecer un sistema altamente denso y flexible tanto para la conectividad LC como MTP.

Los cassettes LC pueden ser empalmados, terminados directamente o preterminados, lo que ofrece una solución realmente plug-n-play. Los cassettes se pueden suministrar con o sin pigtails. Consulta la tabla de números de parte a continuación para todas las opciones. Los pigtails (si se suministran) son de 2x12 colores y cumplen con el estándar de color TIA 598.

Los cassettes se pueden insertar en el panel desde el frente o la parte trasera y cuentan con 2 topes físicos, uno instalado y otro para parcheo.

El panel también ofrece una gestión completa e innovadora de los patchcords en el frente y gestión de cables en la parte trasera.

Detalles del producto

Elemento	Valor
Apto para varios acoplamientos/adaptadores	24
Con acoplamiento/adaptador	sí
Tipo de conector externo	LC
Tipo de conector interior	LC
Tipo de fibra	Modo simple
Color	Gris

Especificaciones suplementarias

Características	Valores
Temperatura en funcionamiento	-40 a +80 °C
Capacidad	24 fibras LC por casete
Ancho	212,8mm
Alto	12,4mm
Fondo	287,3mm
Revestimiento de los materiales	ABS UL94-V0
Color	Gris

Dibujo del producto

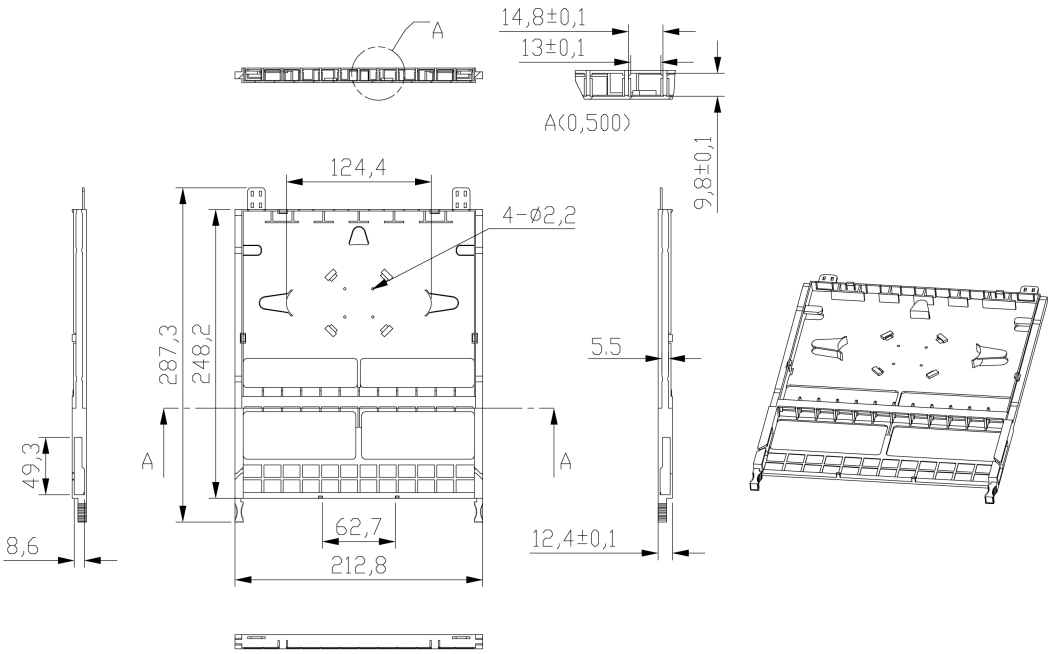

Estándares aplicables

Norma aplicable	Detalles
RoHS-II/-III (2011/65/EU & 2015/863): 2023	Our products, demonstrate full adherence to the regulatory stipulations of the EU Directive 2011/65/EU (RoHS-II) and its corresponding delegated directive 2015/863 (RoHS-III).
IEC 61754-1:2013	Dispositivos de interconexión de fibra óptica y componentes pasivos - Interfaces de conectores de fibra óptica - Parte 1: General y guía
WFD: 2023	Compliant to Waste Framework Directive
SCIP: 2023	Compliant - Does Not Contain Substances of Concern In articles as such or in complex objects (Products)
POPs (EU) No 2019/1021	EU Regulation for the restriction of Persistent Organic Pollutants.

Información sobre el número de referencia

Número de referencia	Descripción
208-121	Casete Excel Enbeam de Alta Densidad con 12 Puertos y 24 Fibras LC OS2 Cargado con Adaptadores Dúplex
208-122	Casete Excel Enbeam de Alta Densidad con 12 Puertos y 24 Fibras LC OM3 Cargado con Adaptadores Dúplex
208-123	Casete Excel Enbeam de Alta Densidad con 12 Puertos y 24 Fibras LC OM4 Cargado con Adaptadores Dúplex
208-124	Casete Excel Enbeam de Alta Densidad con 12 Puertos y 24 Fibras LC OS2 Cargado con Adaptadores Dúplex y Pigtails
208-125	Casete Excel Enbeam de Alta Densidad con 12 Puertos y 24 Fibras LC OM3 Cargado con Adaptadores Dúplex y Pigtails
208-126	Casete Excel Enbeam de Alta Densidad con 12 Puertos y 24 Fibras LC OM4 Cargado con Adaptadores Dúplex y Pigtails

Excel es una solución completa de infraestructura con resultados de la mejor calidad, con un diseño, fabricación, asistencia y suministro sin riesgos.

Contacte con nosotros en sales@excel-networking.com

E&OE. Excel is a registered trade name of Mayflex Holdings Ltd.