Caja de Empalmes Abatible para 144 Fibras Enbeam (Tipo Plano)

Número de referencia: 208-507

- IP68 hasta 1,5 metros
- Hasta 144 fibras
- Válvula de presión integrada
- Sellado mecánico (compresión)

Resumen del producto

Las cajas de empalmes abatibles Enbeam para 144 fibras se han diseñado para permitir el empalme y la inclusión de hasta 144 fibras dentro de una duradera caja de categoría IP68, perfecta para aplicaciones en entornos difíciles. La caja está sellada de forma mecánica a través de prensaestopas y 4 cierres de compresión que permiten la reintroducción sin poner en peligro la integridad de la unidad. Estas cajas pueden montarse de varias formas, lo que ofrece flexibilidad completa (consulte las opciones de montaje adicionales): paredes, pozos, postes y estructuras aéreas. La caja también puede alojar divisores PLC para su uso redes ópticas pasivas.

Detalles del producto

Elemento	Valor
Montaje en superficie	sí
Instalación de conductos	sí
Tipo de fijación	Atornillar
Con acopladores	no
Apto para tipo de fibra	Multimodo/modo único
Grado de protección (IP)	IP68
Anchura	245 mm
Altura	380 mm
Profundidad	130 mm

Especificaciones suplementarias

Características	Valores
Número máximo de fibras	144
Fibras por bandeja	12
Número de bandejas	12
Número de puertos para cable grandes	2
Apto para diámetros de cable	6 mm a 17,5 mm Ø
Número de puertos para cable pequeños	6
Apto para diámetros de cable	4 a 8 mm Ø
Número de entradas de cable sin corte	1
Apto para diámetros de cable	10 mm a 17,5 mm Ø
Grado IP	IP68 a 1,5 m
Método de sellado para todas las entradas y salidas	Mecánica (compresión)
Peso	5 kg
Color	Negro
Materiales	ABS
Kit de montaje incluido	Pared/poste
Temperatura de funcionamiento	-40 °C a + 65 °C

Accesorios incluidos

Accesorios	Cantidad
Protectores de empalme	144
Brida de nailon	12
Soporte de montaje en pared	1
Cinta de aislamiento	1 tambor
Tubos de tránsito	0,5 m
Envoltura en espiral	0,2 m
Herramienta de sellado de plástico	1
Fijaciones de pared	2
Tapones ciegos	4
Llave allen	1

Dibujo del producto

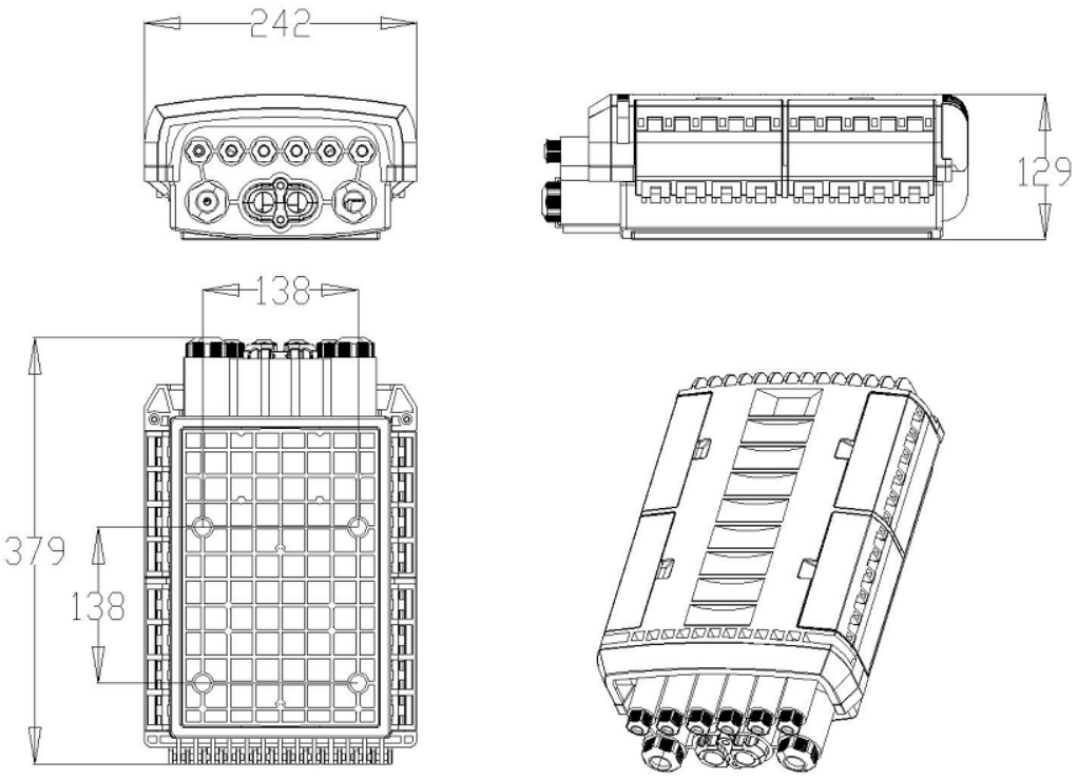

Estándares aplicables

Norma aplicable	Detalles
RoHS-II/-III (2011/65/EU & 2015/863): 2023	Our products, demonstrate full adherence to the regulatory stipulations of the EU Directive 2011/65/EU (RoHS-II) and its corresponding delegated directive 2015/863 (RoHS-III).
IEC 61754-1:2013	Dispositivos de interconexión de fibra óptica y componentes pasivos - Interfaces de conectores de fibra óptica - Parte 1: General y guía
ISO/IEC 11801-1:2017	Tecnología de la información - Cableado genérico para instalaciones de clientes: Parte 1 - Requisitos generales
EN 50173-1:2018	Tecnología de la información. Sistema de cableado genérico - Requisitos generales
WFD: 2023	Compliant to Waste Framework Directive
SCIP: 2023	Compliant - Does Not Contain Substances of Concern In articles as such or in complex objects (Products)
POPs (EU) No 2019/1021	EU Regulation for the restriction of Persistent Organic

Pollutants.

Información sobre el número de referencia

Número de referencia	Descripción
208-507	Caja de Empalmes Abatible para 144 Fibras Enbeam (Tipo Plano)

Excel es una solución completa de infraestructura con resultados de la mejor calidad, con un diseño, fabricación, asistencia y suministro sin riesgos.

Contacte con nosotros en sales@excel-networking.com

E&OE. Excel is a registered trade name of Mayflex Holdings Ltd.