Excel Scatola GOP Plus 2 Vie 25 mm Stretta (Confezione da 10)

Codice articolo: 350-639-N

- Disponibile design a 2 o 4 vie
- Knock out da 25 mm per condotto
- Design stretto con larghezza di 42 mm
- Dimensioni apertura LJ6C
- Accetta tutti i moduli Excel LJ6C
- 25 anni di garanzia sul sistema

Panoramica del Prodotto

La scatola Excel Grid Outlet Position (GOP) stretta è stata sviluppata a partire dalle versioni originali di successo. Questa gamma è disponibile in due versioni, da 2 vie a 4 vie. Le versioni a 2 e 4 vie sono disponibili con un punto di fissaggio per condutture flessibili da 25 mm. La gamma è stata sviluppata per essere fissata all'estremità di condutture flessibili, in genere dove le prese sono presentate in una disposizione a griglia con contenimento cavi montato all'interno di un sistema di pavimenti sopraelevati.

La scatola GOP ha quindi un certo grado di flessibilità per essere posizionata entro il raggio della condotta flessibile per adattarsi alla disposizione dell'ufficio. Sono disponibili staffe a "L" da 25 mm e 32 mm per fissare l'altra estremità della condotta flessibile alla lastra del pavimento.

Le scatole GOP sono quindi in genere fissate alla parte inferiore della scrivania, con la condotta flessibile che passa attraverso la piastrella del pavimento attraverso un passacavi. Queste versioni Plus sono dotate di selle per fascette di cavi adiacenti al punto di fissaggio della condotta per accettare fascette in nylon o velcro. Ciò consente di fissare il cavo se necessario.

Inoltre, la scatola GOP ha un foro a ciascuna estremità della custodia superiore per accettare viti autofilettanti per il fissaggio a piastre adattatrici o staffe personalizzate. Le scatole GOP sono fornite con tappi in gomma neri per le aperture 6c non utilizzate. La versione a 2 vie è fornita con 1 tappo, la versione a 4 vie con 2 tappi. I tappi sono disponibili anche separatamente.

Il foro di fissaggio della condotta flessibile è fessurato per facilitare l'installazione del cavo. Poiché il foro della condotta flessibile fa parte della struttura metallica di montaggio della presa, garantisce una terminazione semplice della presa mantenendo al contempo la gestione dei cavi. La base ha due fori di fissaggio per il montaggio dove necessario.

Le due parti della scatola sono assemblate con una singola vite meccanica. Le scatole GOP e le staffe a "L" sono vendute in confezioni da 10 per ridurre gli sprechi di imballaggio. La condotta flessibile è venduta separatamente.

Specifiche di Prodotto

Caratteristica	Valore

Excel Scatola GOP Plus 2 Vie 25 mm Stretta (Confezione da 10)

Codice articolo: 350-639-N

Montaggio superficiale	sì
Installabile in Torretta a pavimento / sotto pavimento	sì
Tipo di fissaggio	A vite
Con prese / attacchi	no
Adatto per numero di connettori / giunti	2
Con campo testo	no

Disegno prodotto

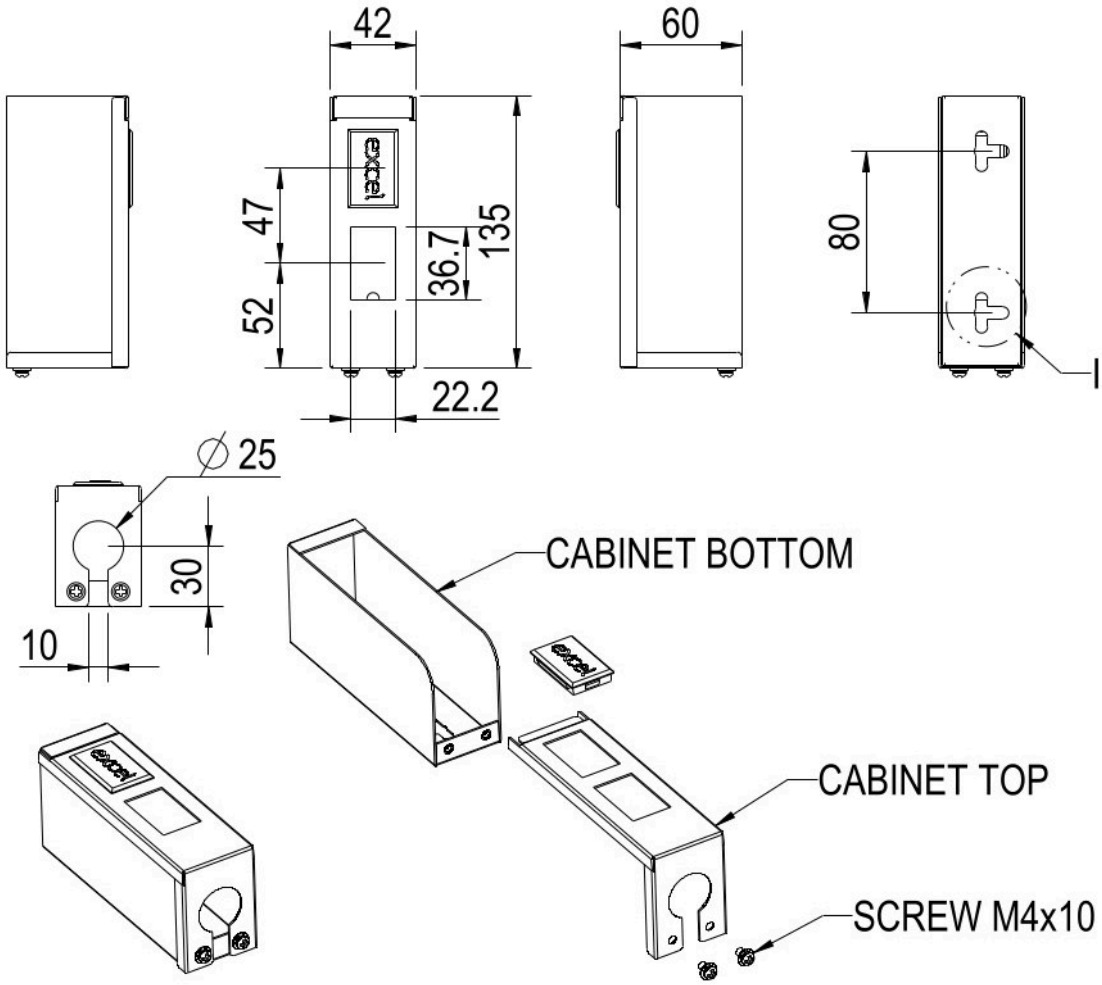

Standard

Standard applicabile	Dettagli
RoHS-II/-III (2011/65/EU & 2015/863): 2023	Our products, demonstrate full adherence to the regulatory stipulations of the EU Directive 2011/65/EU (RoHS-II) and its corresponding delegated directive 2015/863 (RoHS-III).
WFD: 2023	Compliant to Waste Framework Directive
SCIP: 2023	Compliant - Does Not Contain Substances of Concern In articles as such or in complex objects (Products)
POPs (EU) No 2019/1021	EU Regulation for the restriction of Persistent Organic Pollutants.

Tabella dei numeri di parte

Numero di parte	Descrizione
350-639-N	Excel Scatola GOP Plus 2 Vie 25 mm Stretta (Confezione da 10)

E&OE. Excel is a registered trade name of Mayflex Holdings Ltd.