# Excel VertiCab Universeller Netzwerkschrank zur Frontmontage 3HE + 2HE Rückmontage B x T 500 m...

Teil-Nummer: 350-752

- Kompakte Bauweise
- Phosphat-schwarze Oberfläche
- Abschließbarer Deckel
- 19-Zoll-Einbauprofile
- Inklusive Käfigmuttern und Befestigungsmaterial

## Produktüberblick

Der 350-752 Excel VertiCab Universal-Montageschrank für Netzwerkgeräte bietet 3 HE frontseitige und 2 HE rückseitige Montagemöglichkeiten bei einer Gesamtbreite von 500 mm und Tiefe von 140 mm. Er ist Teil einer breiten Palette von Netzwerk-Datenschränken von Mayflex. Der Excel VertiCab bietet eine flexible Lösung für die Montage von Geräten oder Patchpanels, sowohl für Kupfer- als auch für Glasfaserleitungen, und ermöglicht die Montage in verschiedenen Positionen.

Dieser Schrank kann an der Wand, an der Decke oder im Bodenhohlraum montiert werden. Er bietet 3 HE tiefe Montagefläche und 2 HE flache Montagefläche für die Unterbringung verschiedener Patchpanels und Geräte. Der Excel VertiCab eignet sich ideal als Konsolidierungspunkt, Gehäuse für kleine aktive Geräte oder Verteilerpunkt für lokale aktive Geräte.

Die maximale Tiefe eines Switches an den vorderen Profilen beträgt 200 mm, wenn beide hinteren Profile belegt sind. Wenn ein hinteres Profil belegt ist, beträgt die maximale Tiefe eines Switches an den vorderen Profilen 240 mm. Sind keine hinteren Profile belegt, beträgt die maximale Tiefe eines Switches am vorderen Profil 280 mm.

## Produktdetails

| Artikel | Wert |
|---|---|
| Ausführung | Verticab |
| Anzahl der Türen | 1 |
| Breite | 500 mm |
| Höhe | 475 mm |
| Tiefe | 140 mm |
| Rastermaß | 482,6 mm (19 Zoll) |
| Anzahl der Höheneinheiten (HE) | 5 |
| Mit Fronttür | ja |
| Werkstoff | Metal |

| | |
|---|---|
| Ausführung der Oberfläche | Phosphate Coating |
| Farbe | schwarz |
| RAL-Nummer | 9004 |

## Produktzeichnung

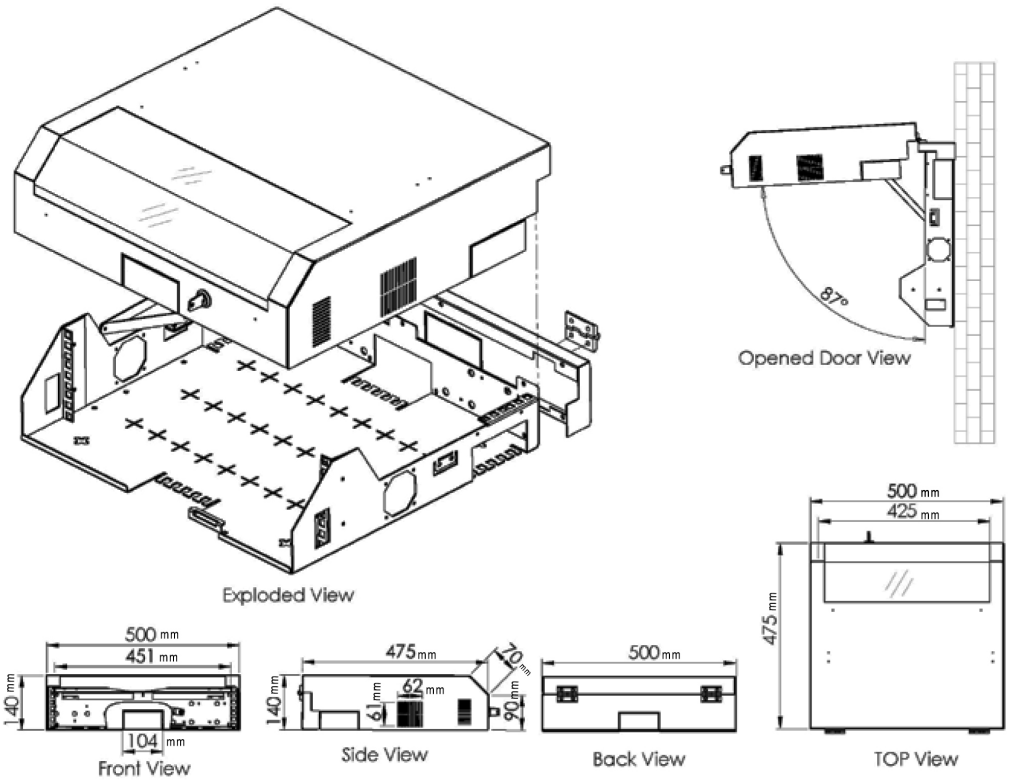


## Standards

| Geltender Standard | Detail |
|---|---|
| EN 61587-1 | Mechanische Strukturen für elektronisches Equipment. Tests für IEC 60917 und IEC 60297. |
| Klimatische, mechanische Tests und Sicherheitsaspekte für Schränke, Racks, Unterracks und Gehäuse | |
| EN61587-1/5.2.1 | Statische mechanische Lastaufnahme |
| EN61587-1/5.2.2 | Statische mechanische Laststarre |
| EN61587-1/5.3.1, EN61587-1/5.3.3, | Dynamische mechanische Lastvibration und Erschütterung, Auswirkung |

| | |
|---|---|
| IEC60068-2-6, IEC60068-2-27 | |
| EN61587-1/6.2 | Erdung |

## Info Teilenummer

| Teil-Nummer | Beschreibung |
|---|---|
| 350-752 | Excel VertiCab Universeller Netzwerkschrank zur Frontmontage 3HE + 2HE Rückmontage B x T 500 mm x 140 mm Schwarz |

Excel ist eine leistungsstarke durchgehende Premium-Infrastrukturlösung von Weltrang – bei Bauweise, Herstellung, Support und Lieferung machen wir keine Kompromisse.

Sie erreichen uns unter sales@excel-networking.com

E&OE. Excel is a registered trade name of Mayflex Holdings Ltd.