Excel Verticab 3U Montaje frontal + 2U Montaje Posterior

Número de referencia: 350-752

- Incluye 2 llaves
- Tapa con cierre
- Incluye tuercas de jaula y fijaciones

Resumen del producto

El Verticab de Excel ofrece una solución flexible para equipos de montaje o paneles de conexión, tanto de fibra como de cobre, en varias posiciones. Este armario puede instalarse en la pared, en el techo o en el suelo. El armario presenta diferentes opciones de montaje: 3U (profundo) y 2U (superficial) para alojar varios paneles de conexiones y equipo.

El Verticab de Excel es ideal como punto de consolidación, alojamiento de pequeños equipos activos o punto de distribución de equipo activo local.

El fondo máximo de un interruptor en perfiles delanteros si los perfiles traseros también están completos sería de 200 mm máx.
El fondo máximo de un interruptor en perfiles delanteros si un perfil trasero está completo sería de 240 mm máx.
El fondo máximo de un interruptor en un perfil delantero si los perfiles traseros no están completos sería de 280 mm máx.

Detalles del producto

Elemento	Valor
Modelo	Verticab
Número de puertas	1
Anchura	500 mm
Altura	475 mm
Profundidad	140 mm
Dimensión modular	482,6 mm (19 pulgadas)
Número de unidades de altura	5
Con puerta frontal	sí
Material	Metal
Tipo de superficie	Phosphate Coating

Color	Negro
Número RAL	9004

Dibujo del producto

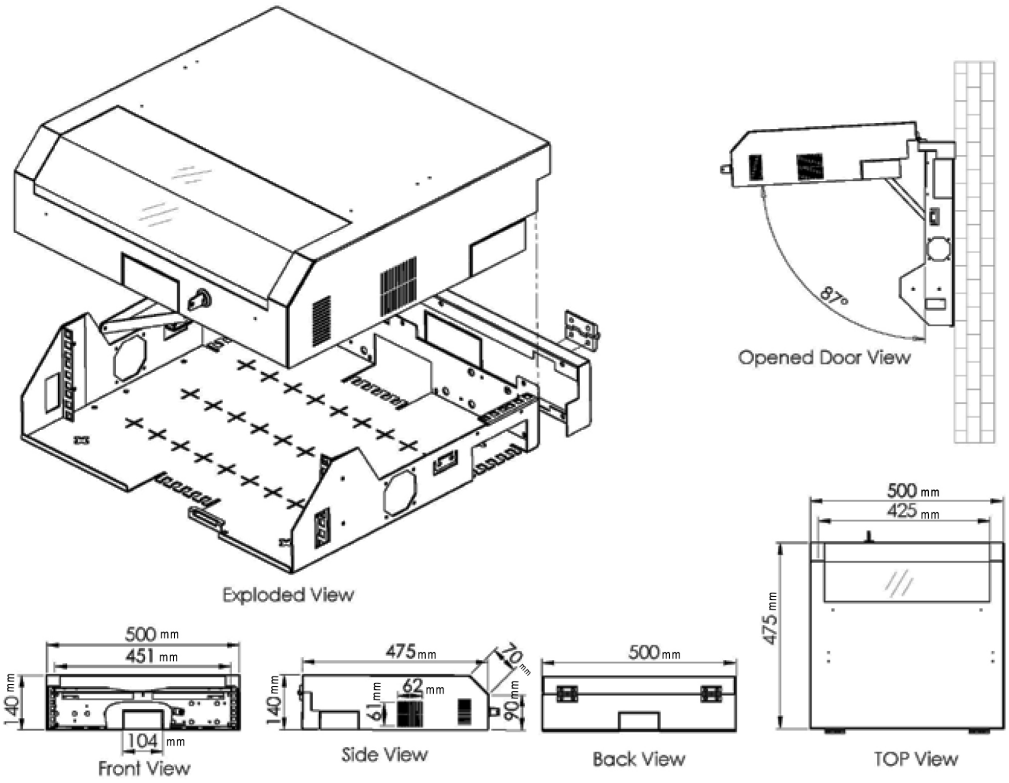

Estándares aplicables

Norma aplicable	Detalles
EN 61587-1	Estructuras mecánicas para equipos electrónicos. Pruebas para IEC 60917 e IEC 60297.
Pruebas climáticas y mecánicas y aspectos de seguridad para armarios, racks, subracks y carcasas	
EN61587-1/5.2.1	Elevación de carga estática mecánica
EN61587-1/5.2.2	Rigidez de carga estática mecánica
EN61587-1/5.3.1, EN61587-1/5.3.3,	Vibración, choque e impacto de carga dinámica mecánica
IEC60068-2-6, IEC60068-2-27	
EN61587-1/6.2	Conexión a tierra

Información sobre el número de referencia

Número de referencia	Descripción
350-752	Excel Verticab 3U Montaje frontal + 2U Montaje Posterior

Excel es una solución completa de infraestructura con resultados de la mejor calidad, con un diseño, fabricación, asistencia y suministro sin riesgos.

Contacte con nosotros en sales@excel-networking.com

E&OE. Excel is a registered trade name of Mayflex Holdings Ltd.