Bandeja de Ventilación para Techo, 2 Ventiladores (Reino Unido) Blanco Grisáceo

Número de referencia: 540-302

- Dos ventiladores por bandeja
- Instalación rápida y sencilla
- Nivel de ruido: 27 ? 28dB
- Varios colores disponibles
- Incluye cable de alimentación extraíble?IEC 60320 C13
- Flujo de aire: 78 ? 84m3/hora por ventilador

Resumen del producto

El modelo de doble ventilador se ajusta a la parte superior de los racks de pared Environ WR. Las bandejas de ventilación vienen equipadas con cables de alimentación BS1363 (Reino Unido) e IEC 60320 3m C13 Schuko. (Consultar la tabla de números de referencia). Los cables de alimentación IEC 60320 C13 permiten una fácil instalación y pueden reemplazarse para ajustarse a una toma de corriente específica.

Detalles del producto

Elemento	Valor
Número de aletas	2
Tensión de funcionamiento con CA 50 Hz	230...230 V
Tipo de tensión	CA
Ventilador de techo	sí
Flujo del volumen, soplado al aire	78...84
Método de montaje	Fijación mediante rosca
Apto para montaje de estantes de 19 pulgadas	no
Color	Gris
Anchura	450 mm
Profundidad	200 mm

Dibujo del producto

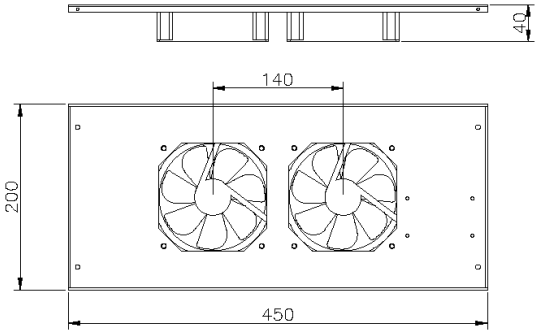

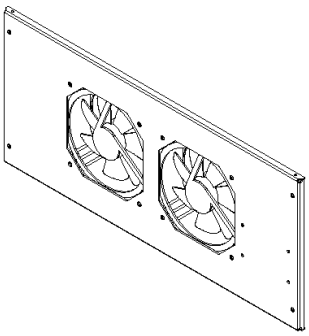

Estándares aplicables

Norma aplicable	Detalles
RoHS-II/-III (2011/65/EU & 2015/863): 2023	Our products, demonstrate full adherence to the regulatory stipulations of the EU Directive 2011/65/EU (RoHS-II) and its corresponding delegated directive 2015/863 (RoHS-III).
WFD: 2023	Compliant to Waste Framework Directive
SCIP: 2023	Compliant - Does Not Contain Substances of Concern In articles as such or in complex objects (Products)
POPs (EU) No 2019/1021	EU Regulation for the restriction of Persistent Organic Pollutants.

Información sobre el número de referencia

Número de referencia	Descripción
540-302	Bandeja de Ventilación para Techo, 2 Ventiladores (Reino Unido) Blanco Grisáceo
540-302-BK	Bandeja de Ventilación para Techo, 2 Ventiladores (Reino Unido) Negro

Excel es una solución completa de infraestructura con resultados de la mejor calidad, con un diseño, fabricación, asistencia y suministro sin riesgos.

Contacte con nosotros en sales@excel-networking.com

E&OE. Excel is a registered trade name of Mayflex Holdings Ltd.